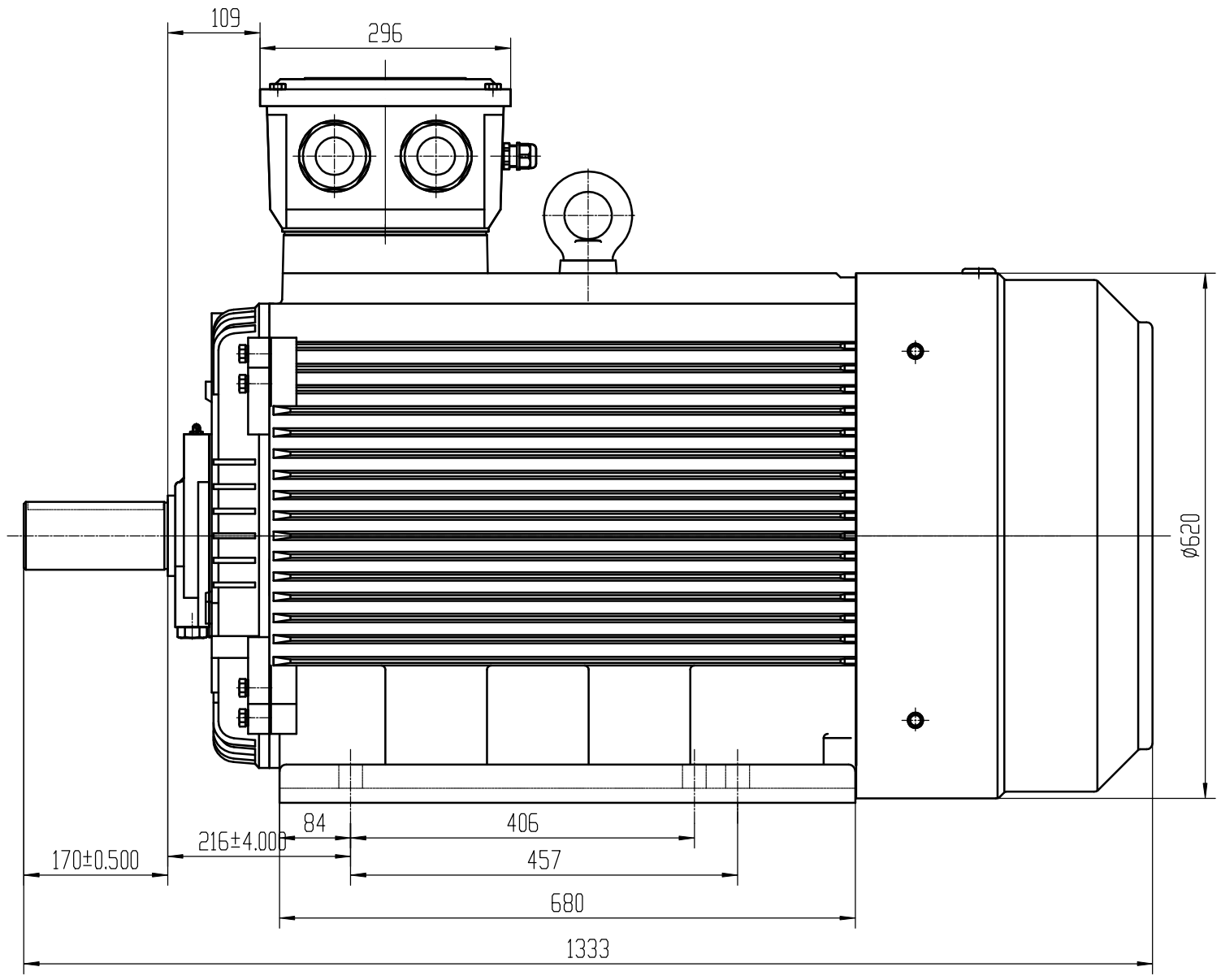

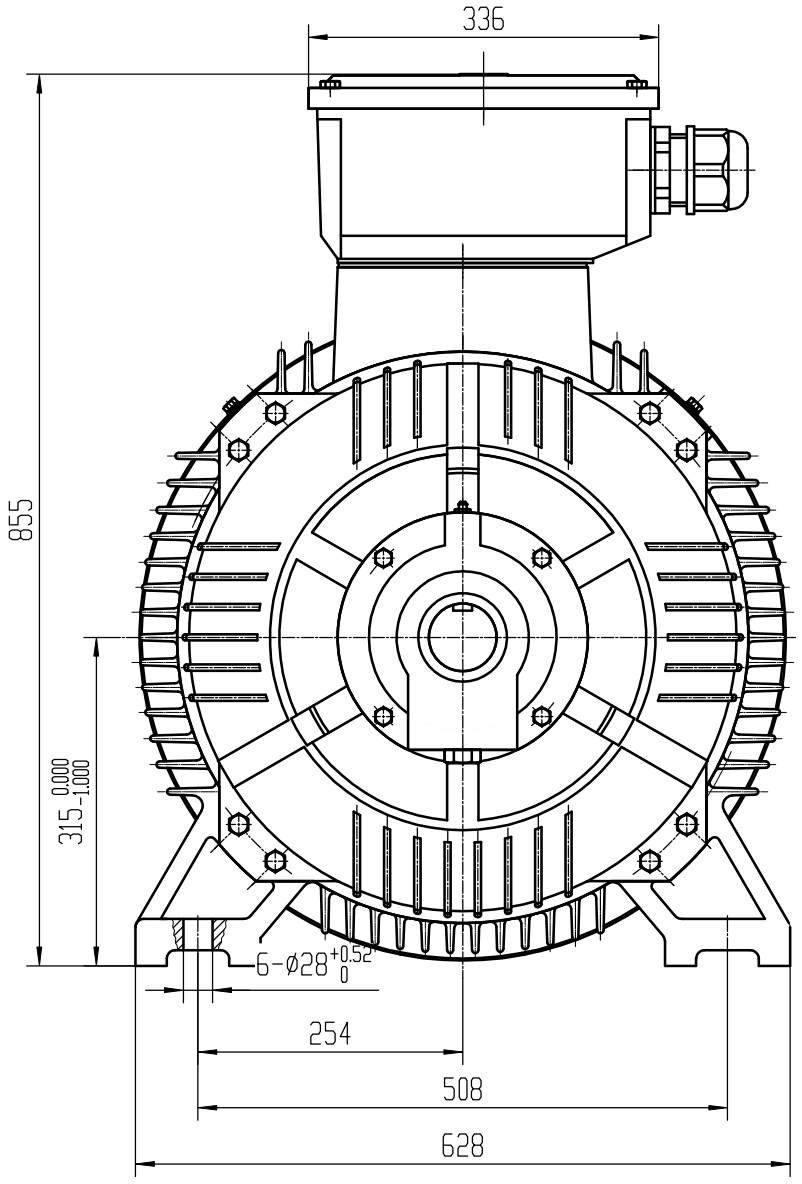

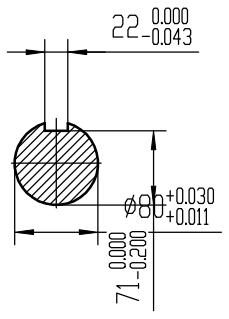

Dimension Drawing subject to change. We reserve the right to change constructional details.
Massbild unverbindlich. Aenderungen konstruktiver Einzelheiten vorbehalten.

8					Datum	Name
7				Bearb.	27.05.2019	G.Limberg
6				Geprü.	27.05.2019	S.Beese
5				Norm		
4						
3						
2						
1						
	Änder.-Nr:	Datum	Name			

EMK

Maßstab: ohne
Revision:
Projekt / Angebotsnummer
Benennung
KAE2G315M-6B3E3KU
Zeichnungs-Nummer
A-4823-315-0024
Blatt A3
Ers.f.:
Ers.d.:

Technische Änderungen und Irrtümer vorbehalten