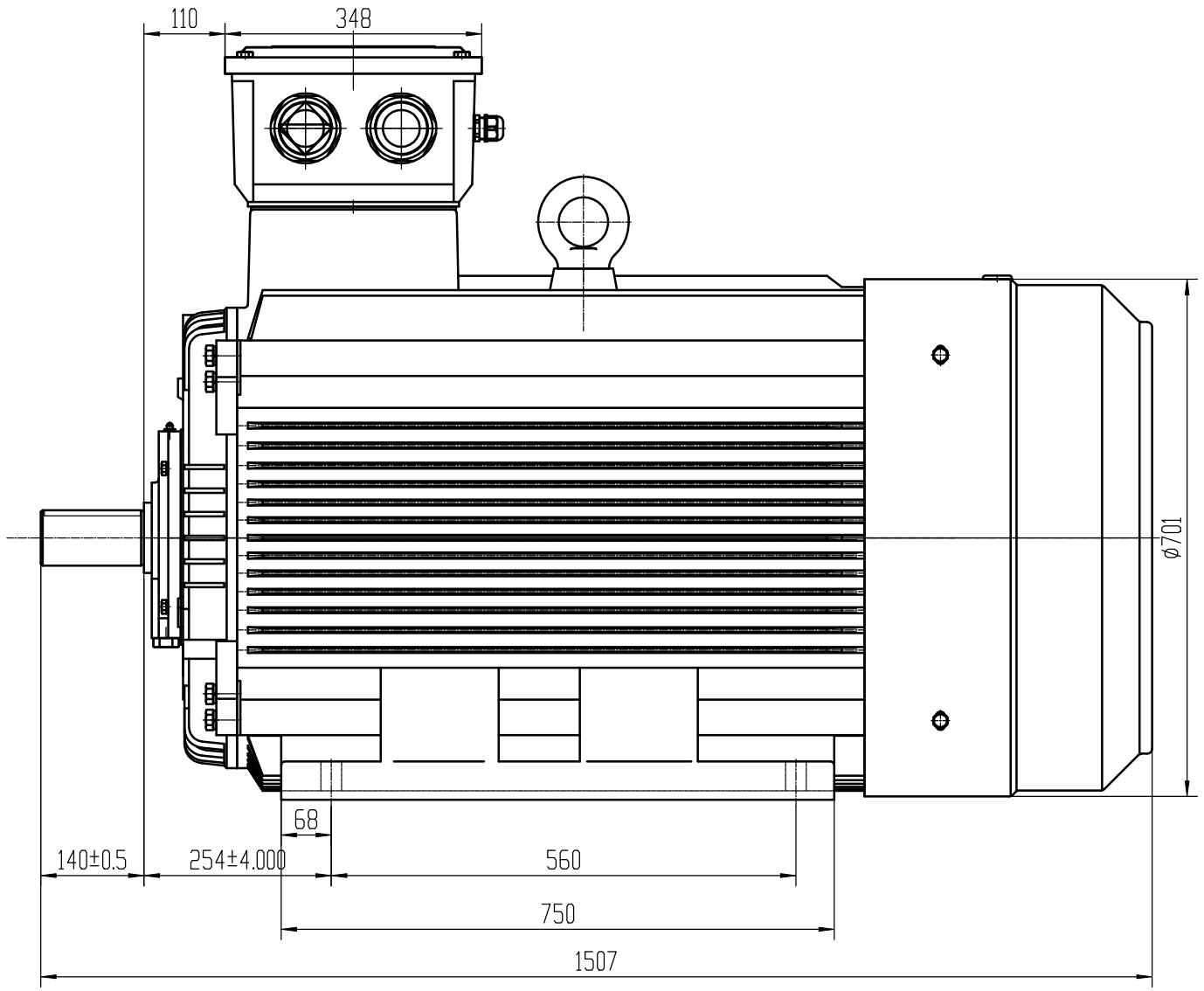

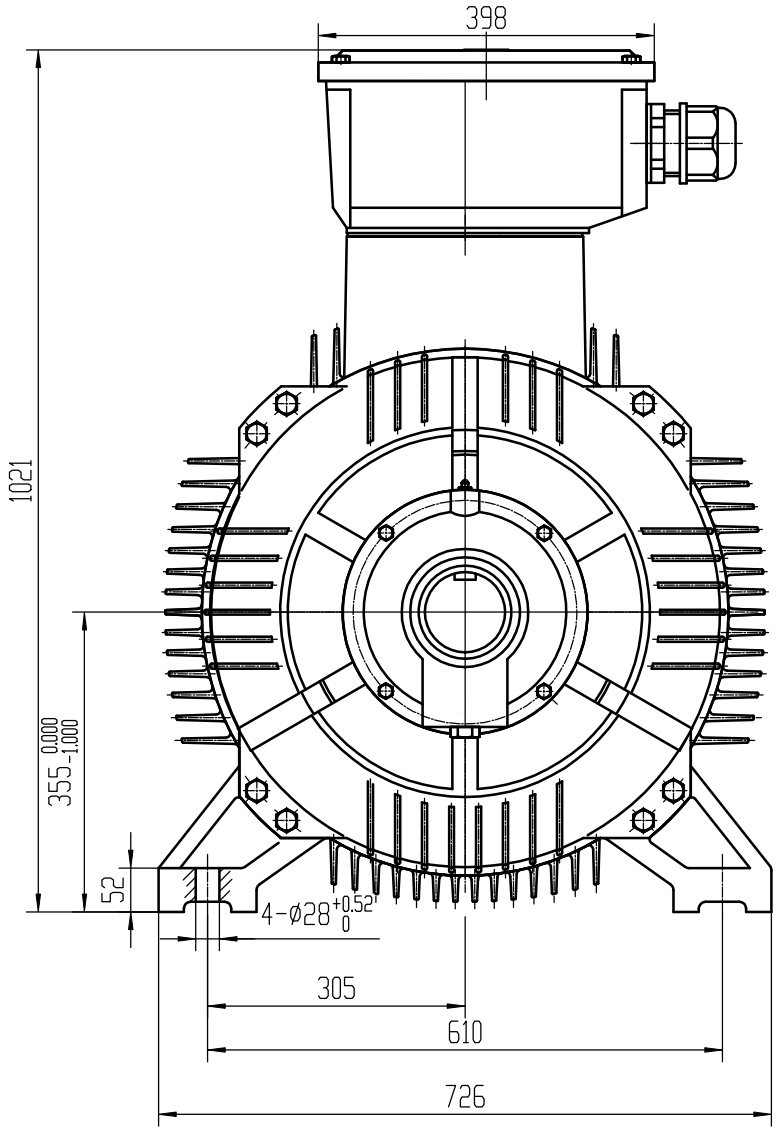

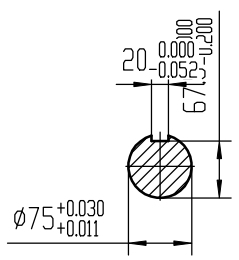

Dimension Drawing subject to change. We reserve the right to change constructional details.
Massbild unverbindlich. Aenderungen konstruktiver Einzelheiten vorbehalten.

8					Datum	Name
7				Bearb.	29.05.2019	G.Limberg
6				Geprü.	29.05.2019	S.Beese
5				Norm		
4						
3						
2						
1						
	Änder.-Nr:	Datum	Name			

EMK

Maßstab: ohne

Revision:

Projekt / Angebotsnummer

Benennung

KAE2G355M-2B3E3K

Zeichnungs-Nummer

A-4823-355-0011

Blatt A3

Ers.f.:

Ers.d.:

Technische Änderungen und Irrtümer vorbehalten