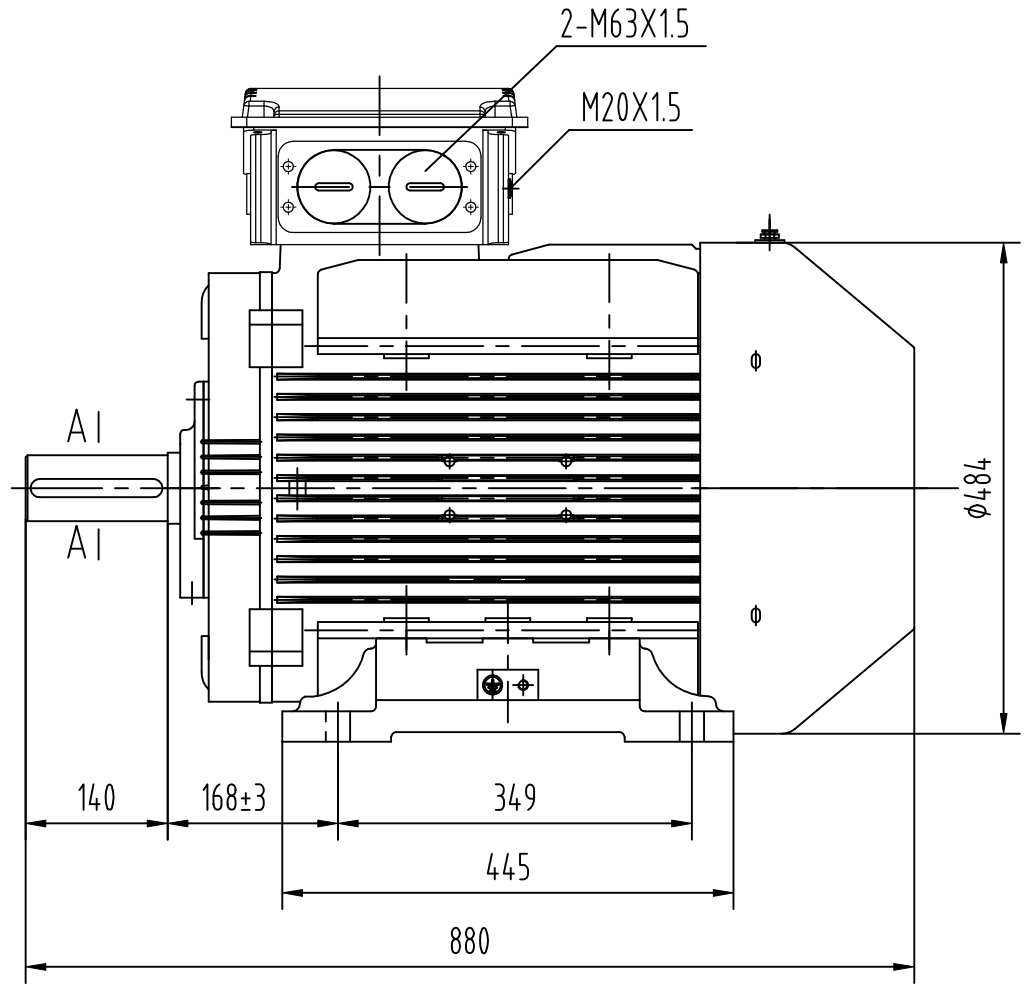

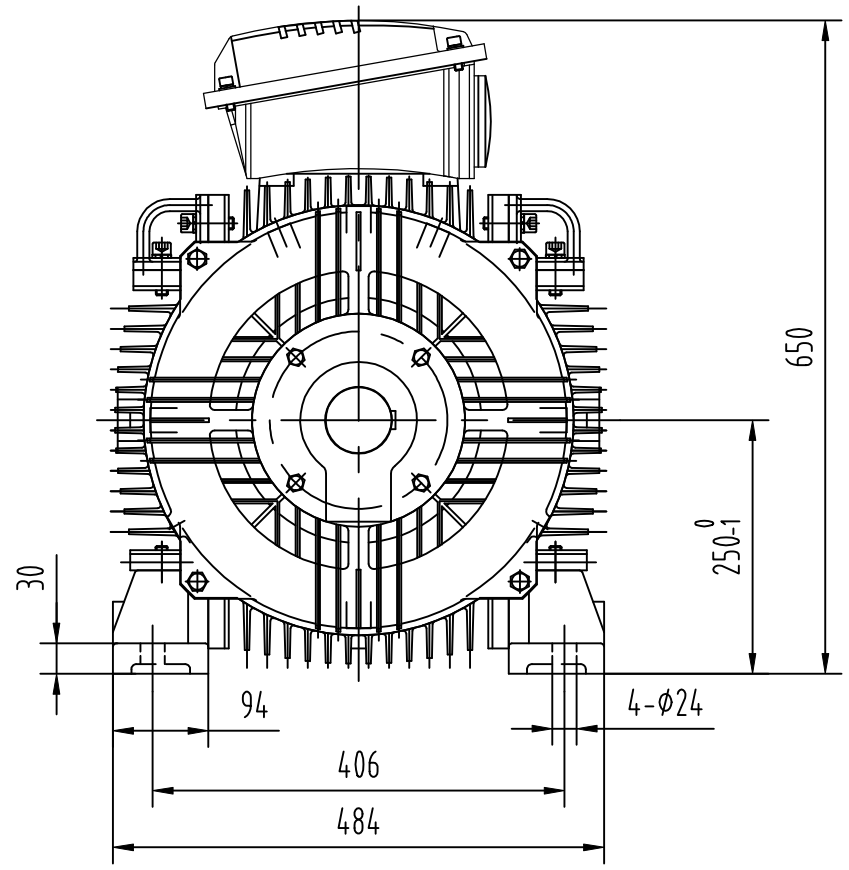

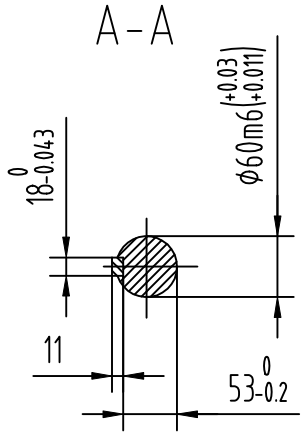

Dimension Drawing subject to change. We reserve the right to change constructional details.
Massbild unverbindlich. Aenderungen konstruktiver Einzelheiten vorbehalten.

Änder.-Nr:	Datum	Name		Datum	Name
			Bearb.	15.07.2019	G.Limberg
			Geprü.	15.07.2019	
			Norm		

EMK

Maßstab: ohne
Revision:
Projekt / Angebotsnummer

Benennung
KOI1G250M-2B3E4K

Zeichnungs-Nummer
A-3314-250-0018
Blatt A3

Ers.f.:
Ers.d.:

Technische Änderungen und Irrtümer vorbehalten